JEL Products
Means Quality

Kranbeleuchtung

www.jelproducts.nl/de

Kranbeleuchtung

E-Mail: Jaap@jelproducts.nl | Tel: +316 53 77 05 98
www.jelproducts.nl/de - Kontaktieren Sie uns für die neuesten Informationen.

Kranbeleuchtung

Spezifikationen

Orca series | LED Beleuchtung

Lampenspezifikationen

IP-Schutzart	IP67 (IP66 Hochdruck waschbar)
Folgenabschätzung	IK10
Betriebstemperaturbereich	-30 - +50°C
Erwartete Lebensdauer	60.500 Stunden bei 80% Helligkeit, LM80
Lampengehäusematerial	Aluminiumlegierung (Konversionsbeschichtung + 2-lagige Titan-E-Beschichtung)
Lampenmaterialhalterung	Edelstahl 316 ST12 mit doppelschichtiger
Frontmaterial	Polycarbonat, UV-beschichtet
Farbe	Titangrau
Einstellbarer Lichtwinkel	+/- 240° in 30° Schritten

Optische Spezifikationen

Abstrahlwinkel	13° - 38° - 69°
Lichtstrahlfarbe	
Cool white :	6500 K
Neutral white :	4000 K
Warm white :	2700 K
CRI	> 70

Garantie

Garantie	5 Jahre

Elektronische Spezifikationen

Spannungsbereich	90-305VAC / 127-431VDC 180-528VAC / 254-747VDC
Kabeltyp	H07RN-F
Kabellänge	5m (standard)

Gewicht und Verpackung

Lampengewicht	18.2 kg
Halterungsgewicht	2.9 kg
Treibergewicht	6.5 kg
Produktabmessungen	515 x 440 x 95 mm
Treiberabmessungen	320 x 200 x 80 mm
Bruttogewicht	27.6 kg

Lichtleistung

Lichtintensität	106 000 lm
Brutto Lumen	205 000 lm
Wirkungsgrad	133 lm/W

Elektronische Spezifikationen

Leistungsaufnahme	800W

E-Mail: Jaap@jelproducts.nl | Tel: +316 53 77 05 98
www.jelproducts.nl/de - Kontaktieren Sie uns für die neuesten Informationen.

Kranbeleuchtung

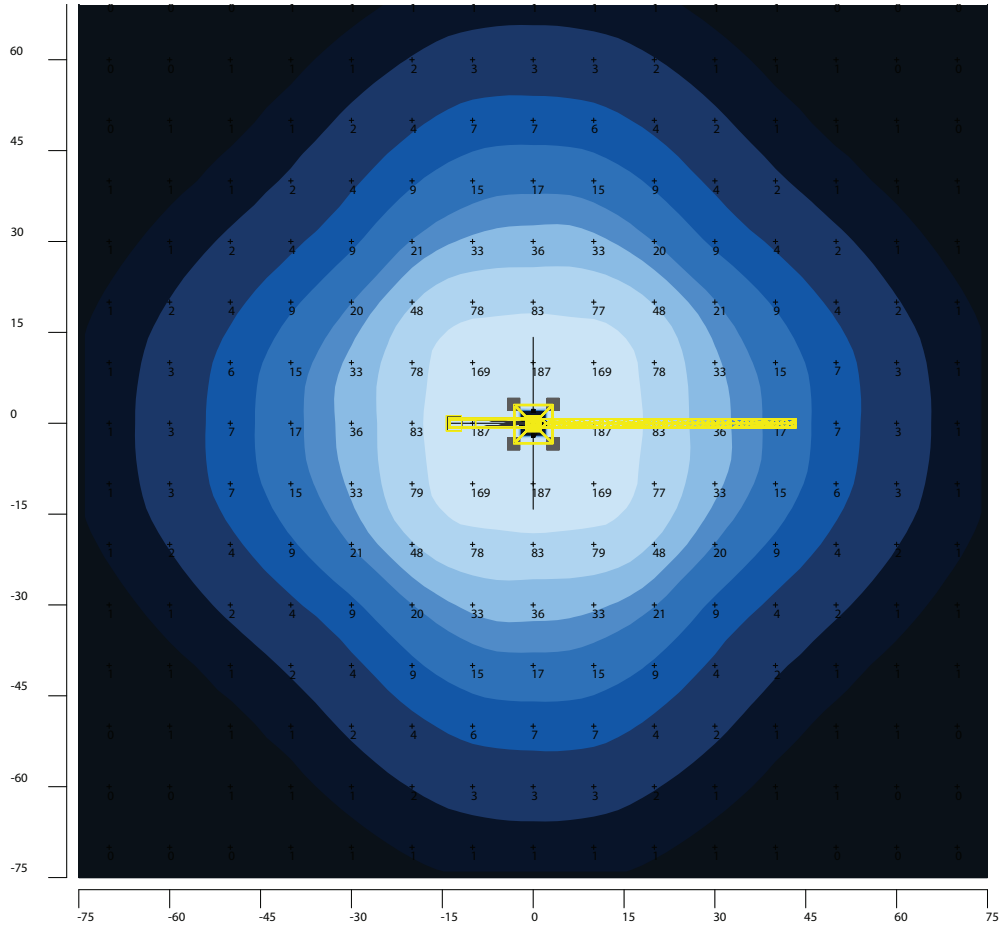

Simulation 1 - 25 Meter

Model:
DCB156-800

Montagehöhe:
25 Meter

Lumen pro Lampe:
106.000 lm

Menge:
4 Stück

Lumen insgesamt:
424.000 lm

Optik: 69°

Montagewinkel: 26°

Montagerichtung:
0° - 90° - 180° - 270°

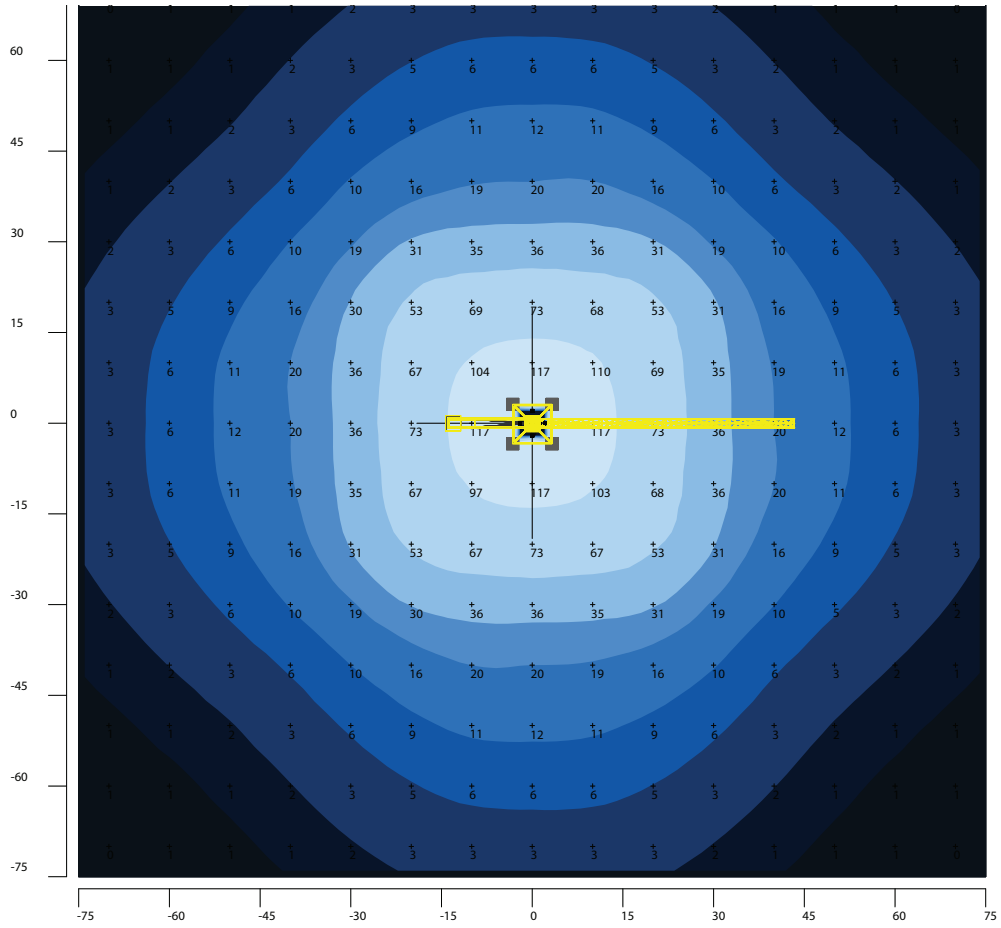

Simulation 2 - 35 Meter

Model:
DCB156-800

Montagehöhe:
35 Meter

Lumen pro Lampe:
106.000 lm

Menge:
4 Stück

Lumen insgesamt:
424.000 lm

Optik: 69°

Montagewinkel: 26°

Montagerichtung:
0° - 90° - 180° - 270°

E-Mail: Jaap@jelproducts.nl | Tel: +316 53 77 05 98
www.jelproducts.nl/de - Kontaktieren Sie uns für die neuesten Informationen.

Kranbeleuchtung

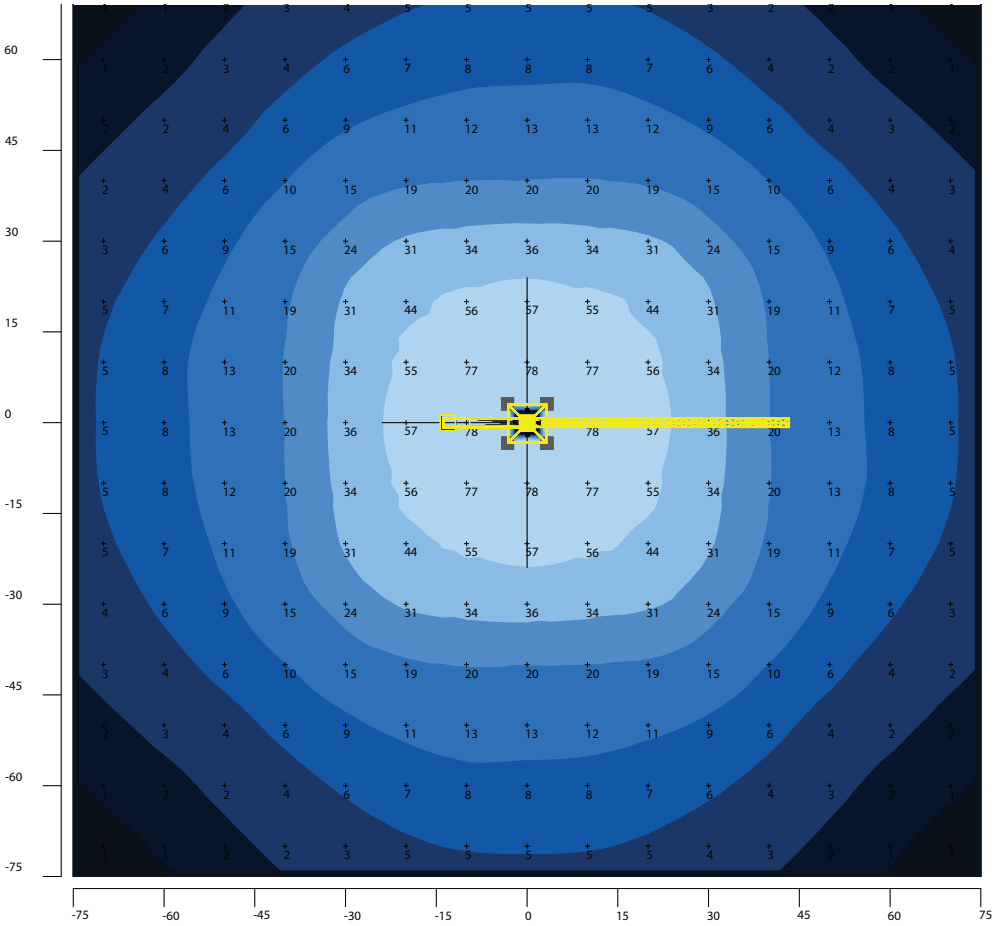

Simulation 3 - 45 Meter

Model:
DCB156-800

Montagehöhe:
45 Meter

Lumen pro Lampe:
106.000 lm

Menge:
4 Stück

Lumen insgesamt:
424.000 lm

Optik: 69°

Montagewinkel: 26°

Montagerichtung:
0° - 90° - 180° - 270°

Dimensionen - lamp

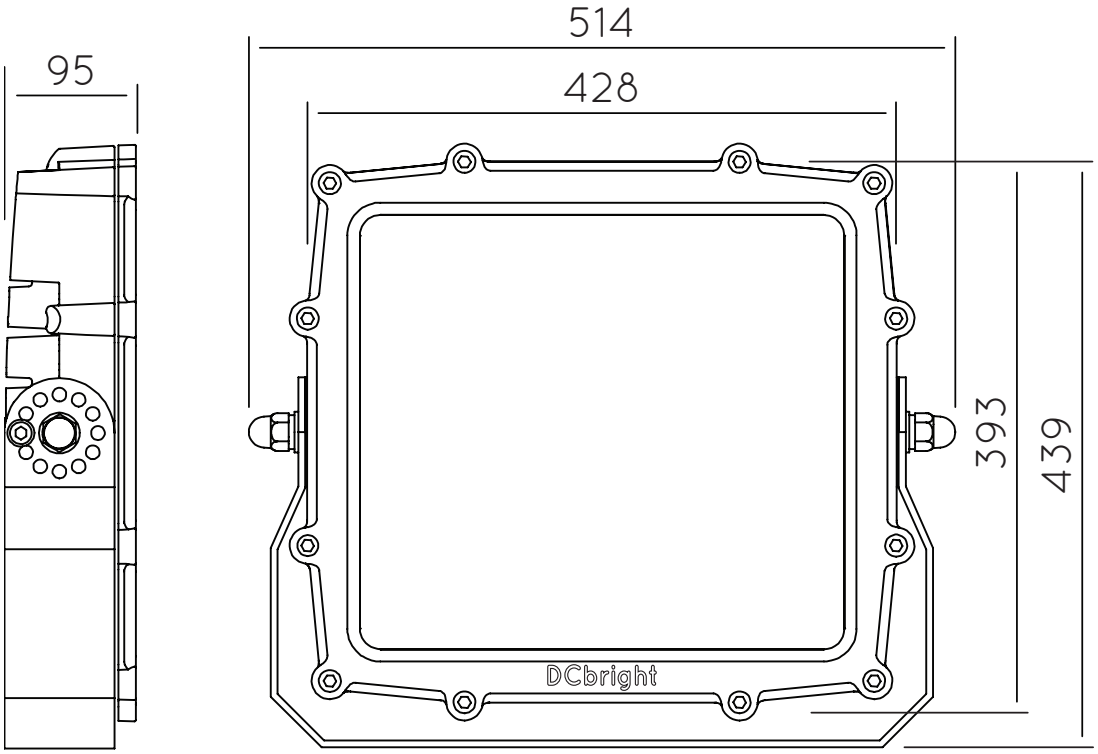

E-Mail: Jaap@jelproducts.nl | Tel: +316 53 77 05 98
www.jelproducts.nl/de - Kontaktieren Sie uns für die neuesten Informationen.

Kranbeleuchtung

Bracket Spezifikationen

Bracket Spezifikationen	
Material	5 mm, verzinkter Stahl
Halterungsgewicht	52 kg
Halterung + Lampengewicht	82.6 kg
Garantie	5 Jahre

Empfohlene Accessoires

Stromverteiler

Die Verteilereinheit ist standardmäßig an einem Rahmen montiert, der an jedem Turmdrehkran montiert werden kann. Dieser ist auch mit einem 32A-Anschluss mit Zugentlastung ausgestattet.

Mit dieser Verteilereinheit können 4x DCB156-800W Lampen angeschlossen werden.

Neopren-Kabel

Länge: 60 m
Kabel 5x4mm2
v.z.v. Cee 400V 32A 5P Stecker

Kabel, Länge und Stecker können sein angepasst an Ihre Anforderungen.

E-Mail: Jaap@jelproducts.nl | Tel: +316 53 77 05 98
www.jelproducts.nl/de - Kontaktieren Sie uns für die neuesten Informationen.

Kranbeleuchtung

Dimensionen - Bracket

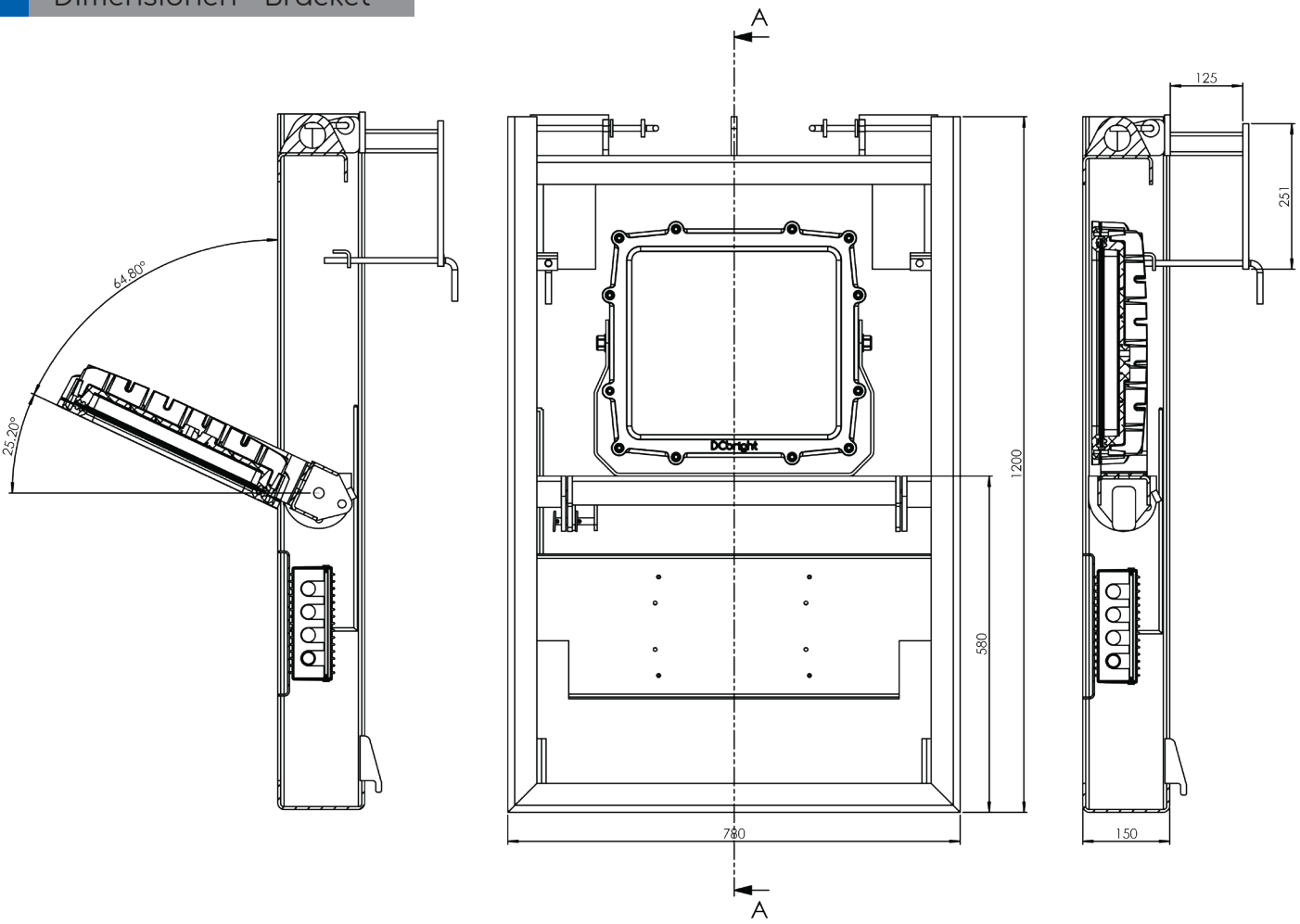

Transport & Lagerung - Euro-Palette

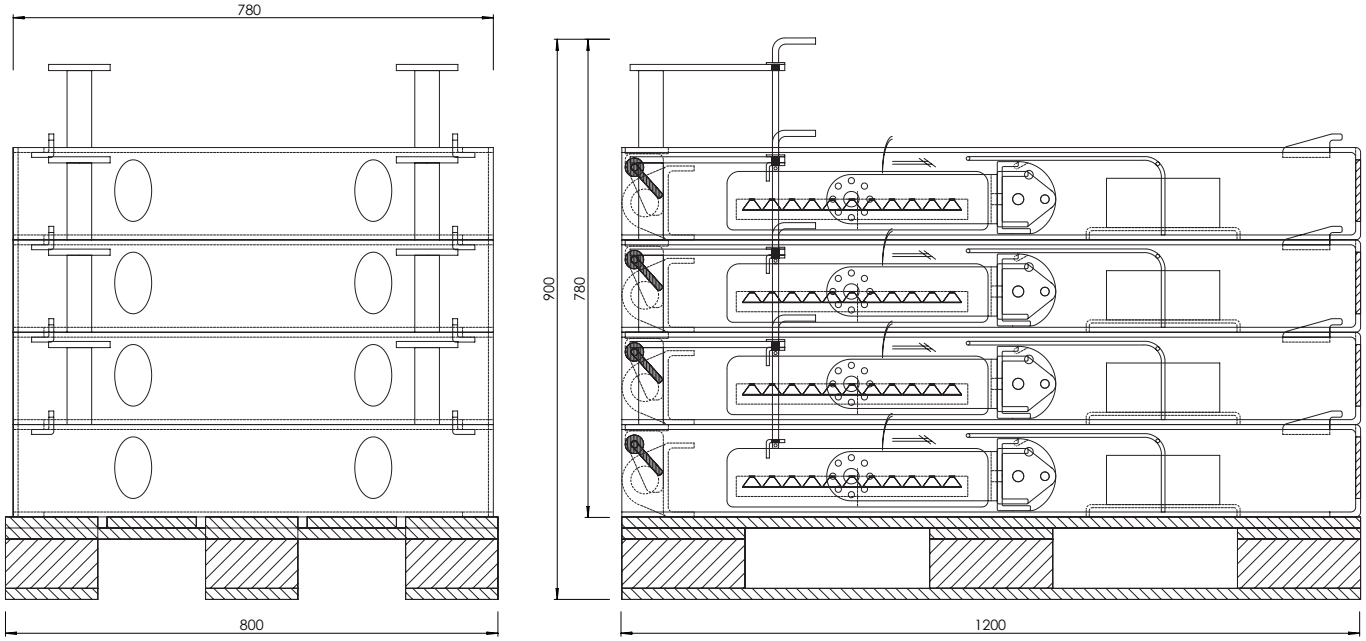

E-Mail: Jaap@jelproducts.nl | Tel: +316 53 77 05 98
www.jelproducts.nl/de - Kontaktieren Sie uns für die neuesten Informationen.

JEL Products
Means Quality

Distributeur DCbright

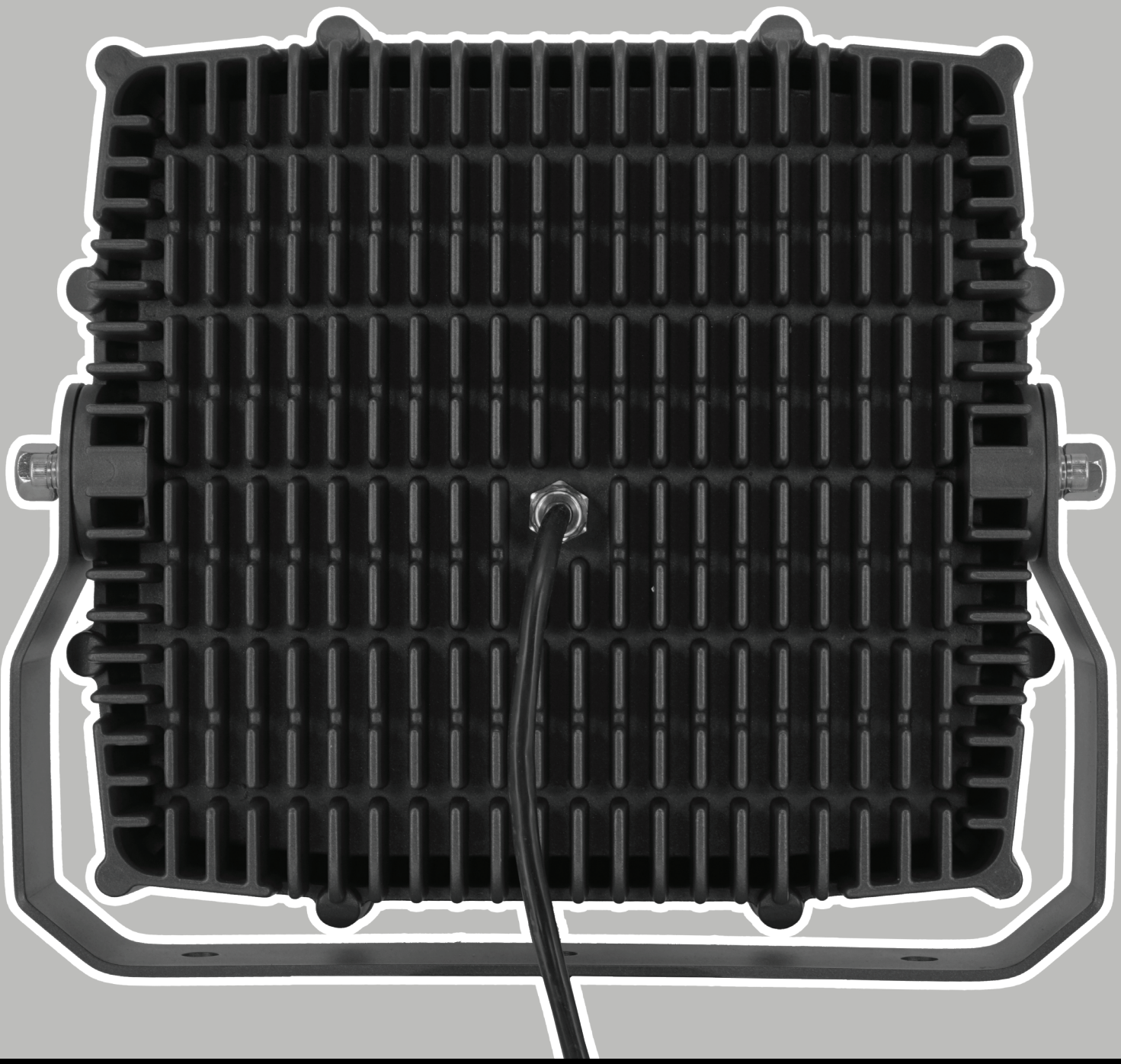

www.jelproducts.nl/de